Монтажные размеры котлов “Master”

ZOTA “Master” -12

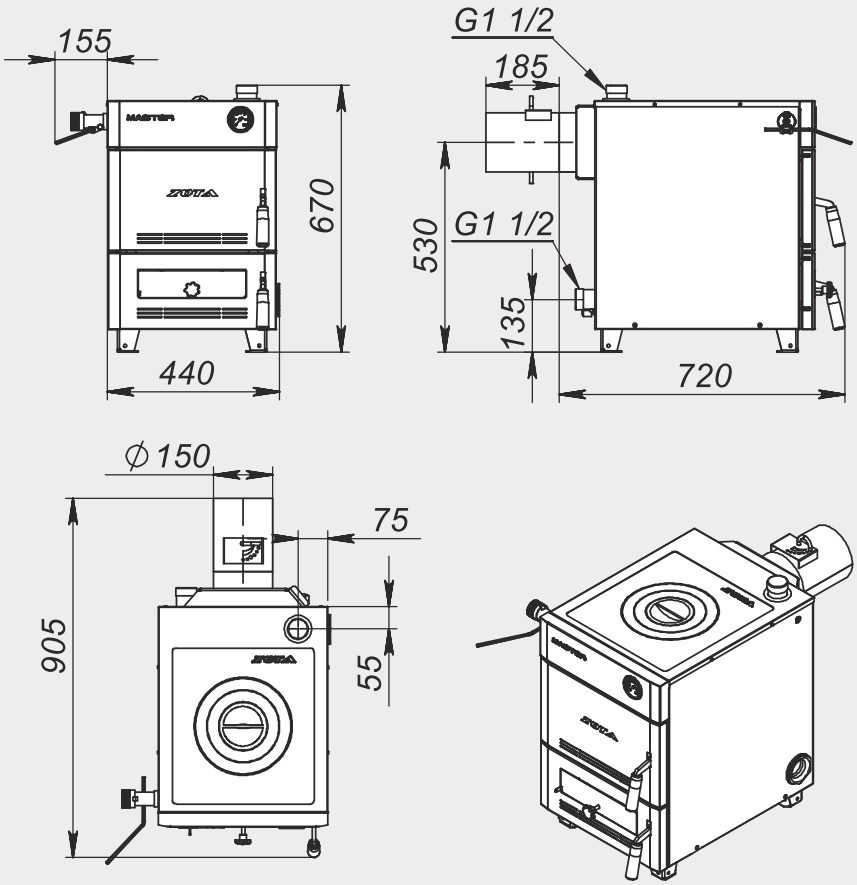

ZOTA “Master” -18

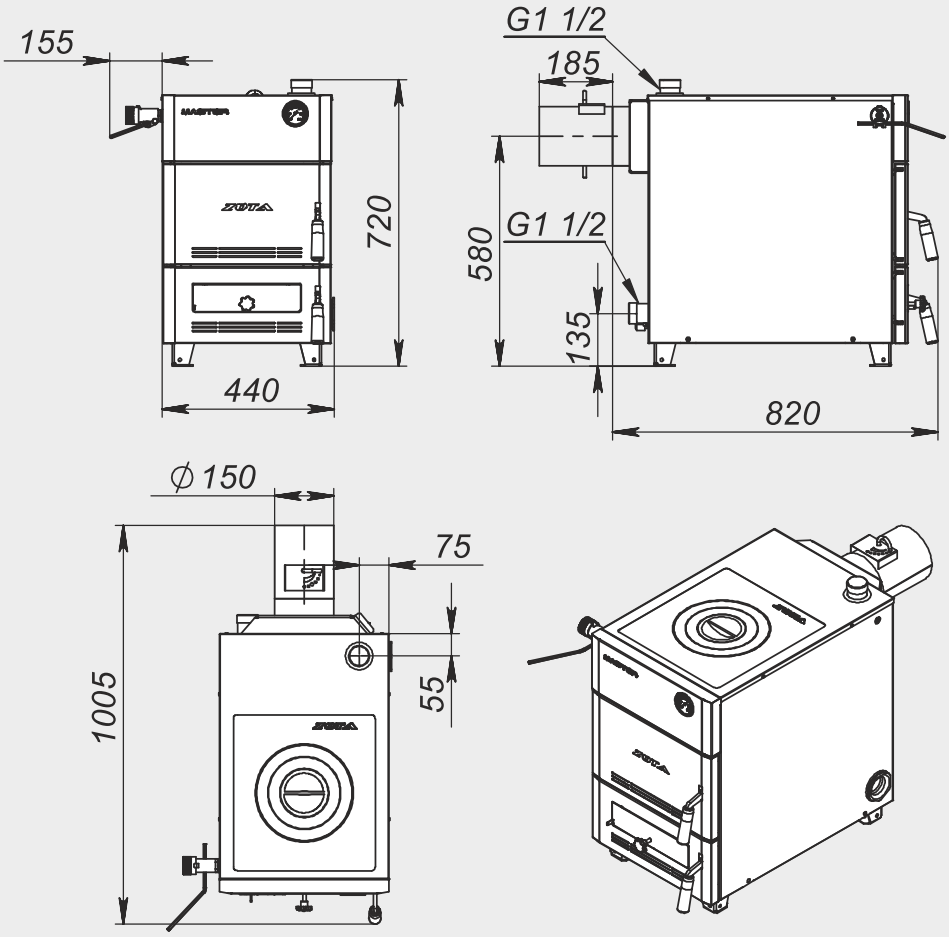

ZOTA “Master”-20

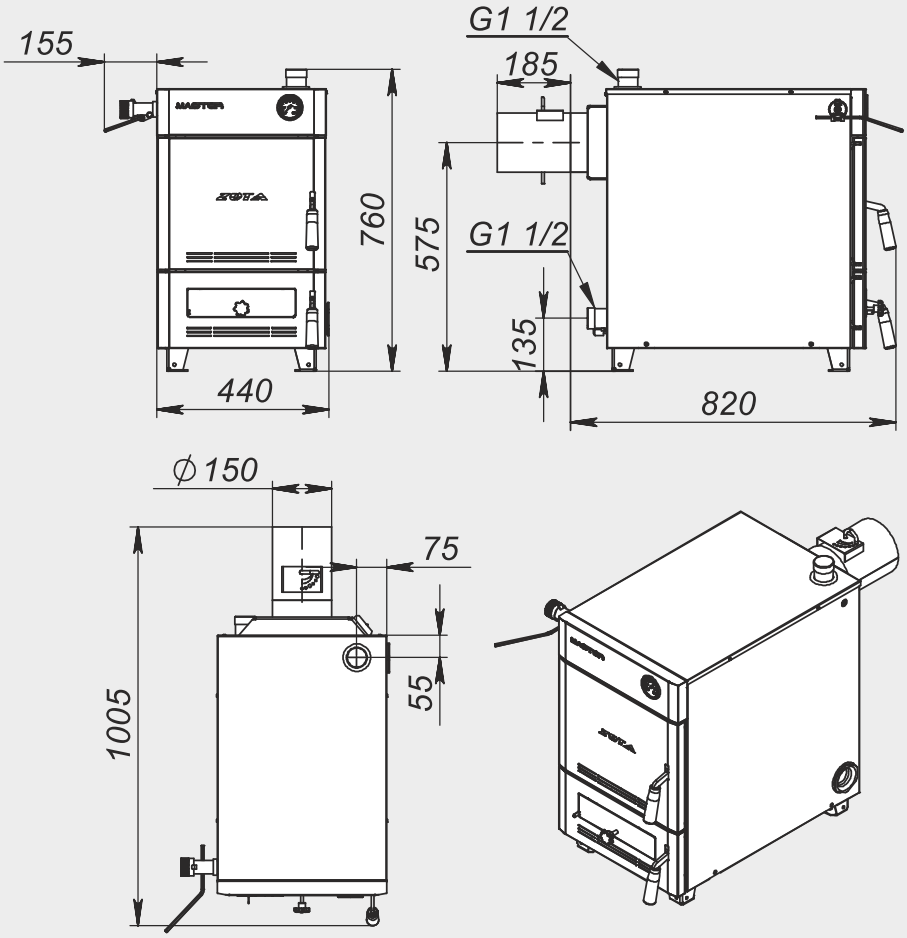

ZOTA “Master” -25

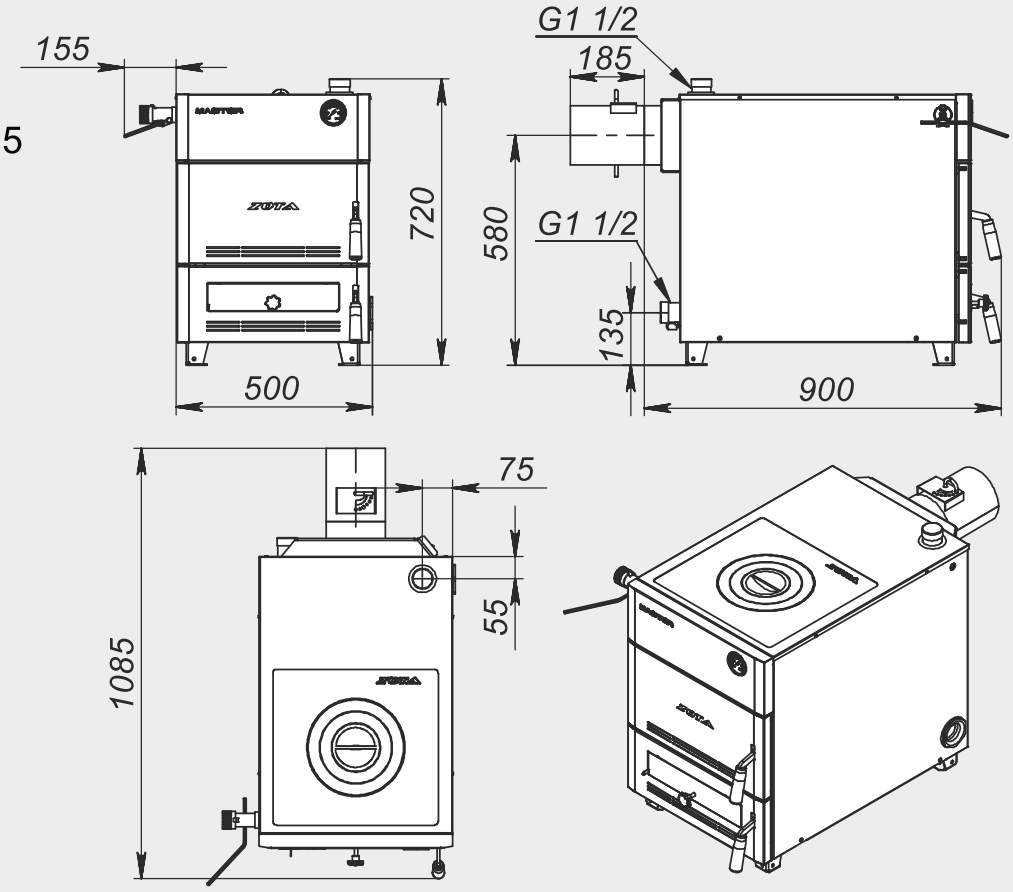

ZOTA “Master” - 32